Ersatzteilzeichnung

Hochdruckspritzpistole ST-2300

Artikel-Nr. 202300720

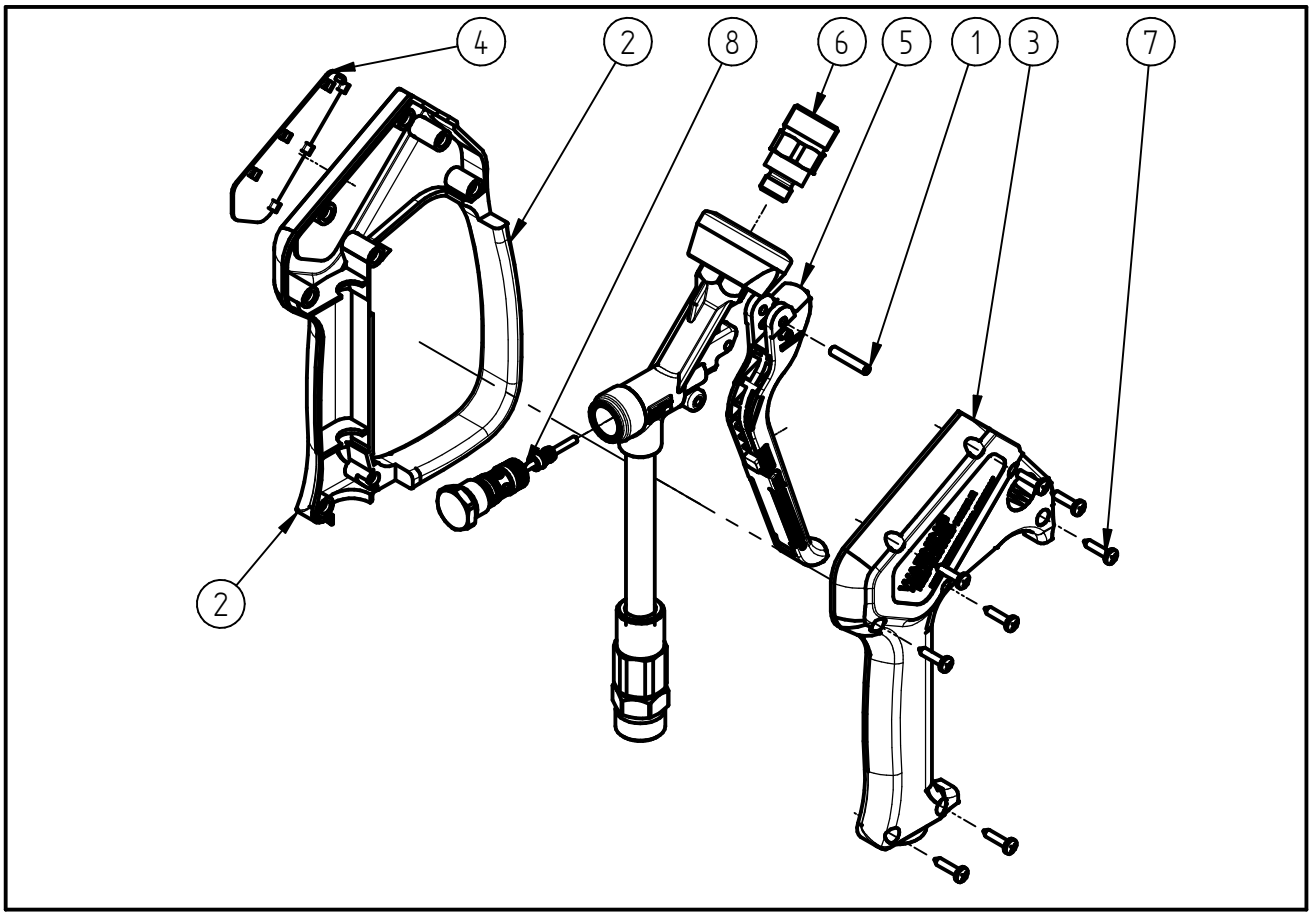

Pos.	Artikelnummer	Benennung
1	040007081	Hebelachse 4x22 geschliffen
2	020008615	Halbschale m.Bügel ST-2600 schw
3	020008620	Halbschale ST-2600 schwarz
4	020008628	Schild ST-2300 gelb
5	202300411	Hebel kpl. ST-2300 schwarz
6	565311	Gegennippel M22:1/4 AG lang
7	900035161	Repair-Kit Schrauben
8	202300490	Repair-Kit ST-2300